ANNEXE 2.B

CANTON DE FRIBOURG
EXAMEN DE FIN D'APPRENTISSAGE 2022
Dessinateurs (trices) CFC orientation génie civil
Examens pratiques : Armature

DONNEE ARMATURE :
PLAN DE COFFRAGE
COUPES

COUPE 1-1 1:20

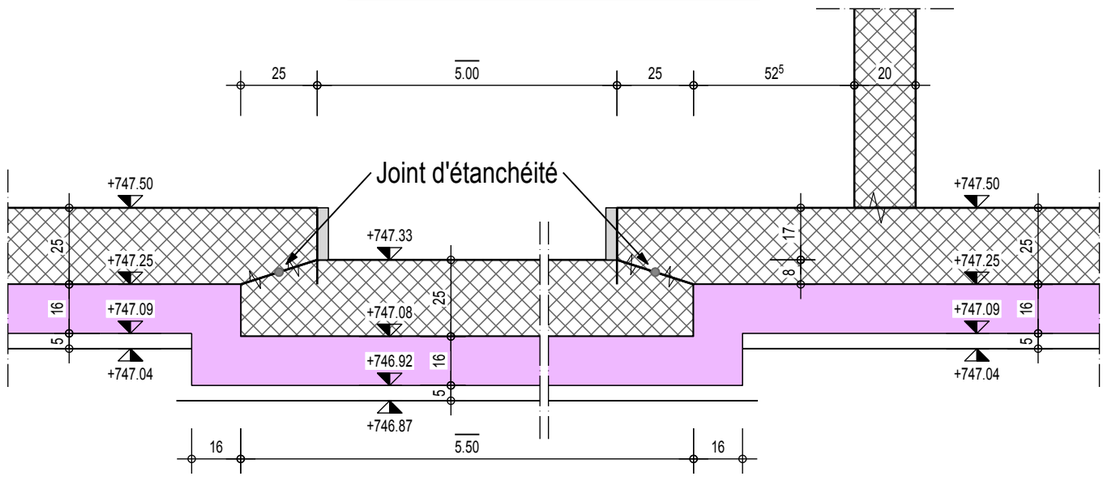

COUPE 3-3 1:20

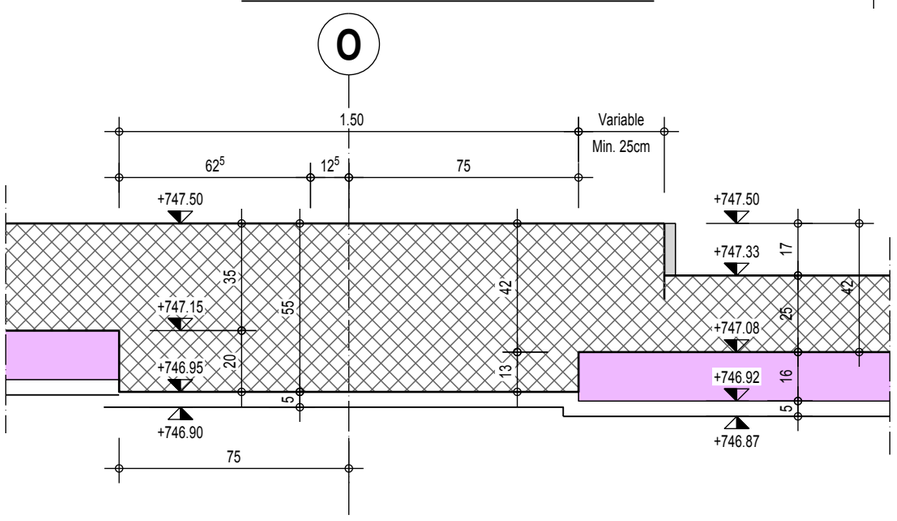

COUPE 2-2 1:20

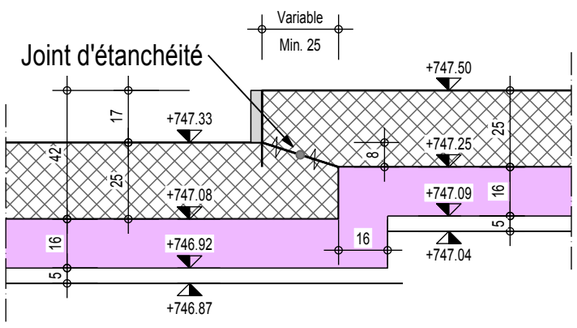

COUPE 4-4 1:20

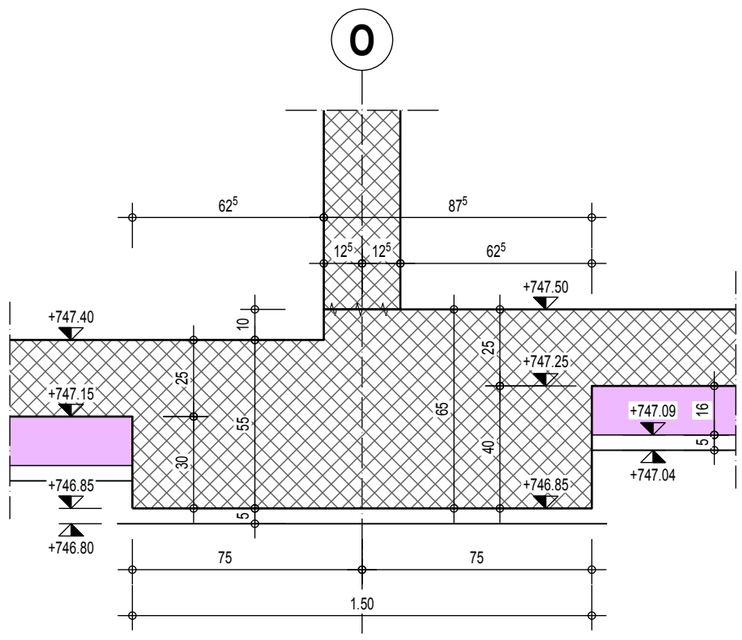

COUPE 5-5 1:20

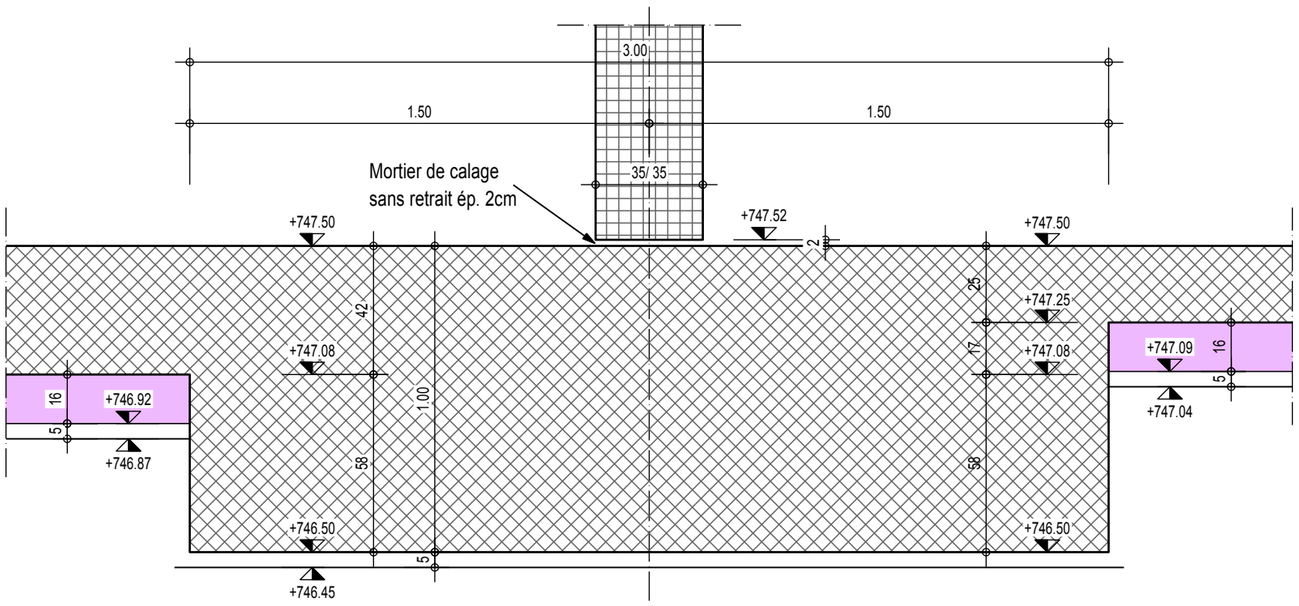

COUPE 6-6 1:20

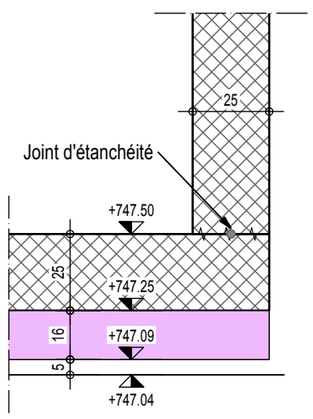

COUPE 7-7 1:20

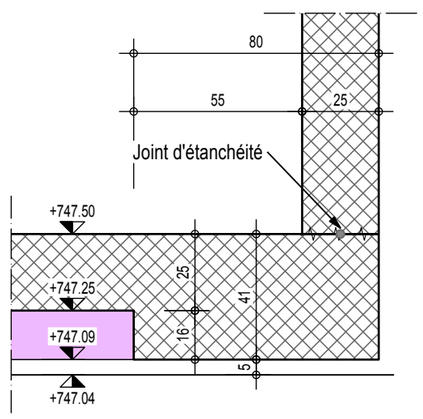

COUPE 8-8 1:20

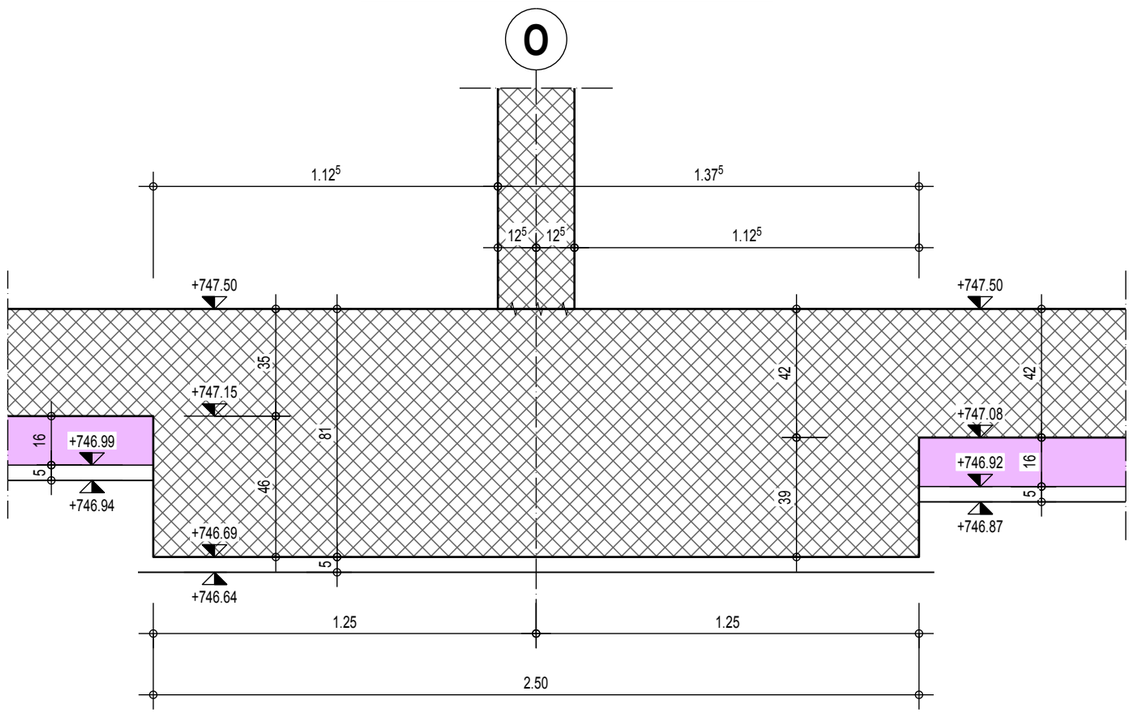
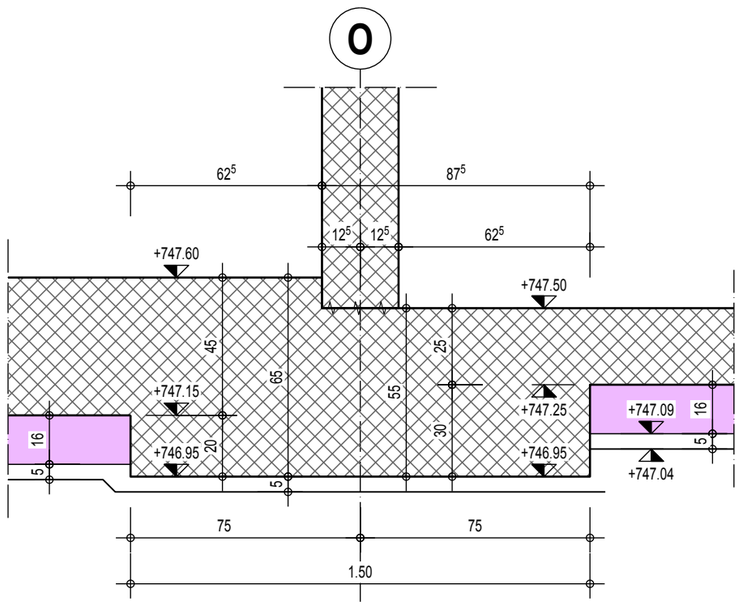
COUPE 9-9 1:20